KRABY
PER ANTE A RIBALTA

Descrizione

KRABY è l'asta di nuova generazione e dal design innovativo realizzata per controllare l'apertura delle ante per mobili.

E' stata **progettata** per l'utilizzo in linee di foratura standard automatizzate.

E' **unica** per la possibilità di regolare la forza di chiusura e l'allineamento delle ante adiacenti.

L'asta accompagna l'apertura dell'anta in modo continuo fino a fine corsa.

E' indicata per ante a ribalta in legno o in alluminio grazie ad una vasta gamma di adattatori.

I particolari sono realizzati in zama nichelata e materiale tecnoplastico.

Soddisfa la norma UNI 8607 mobili contenitori -prova di durata delle ante-

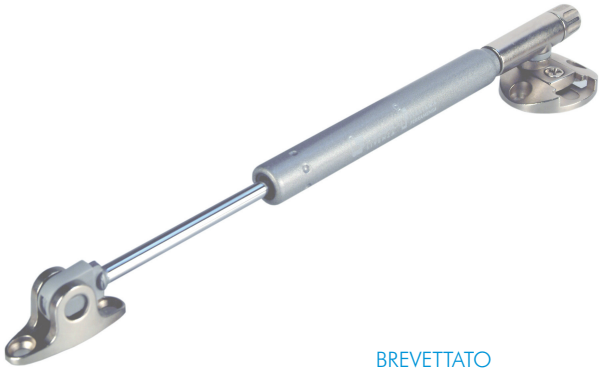

BREVETTATO

Schema di foratura

Le quote si riferiscono a pensili che montano cerniere standard a molla con basetta mm 0

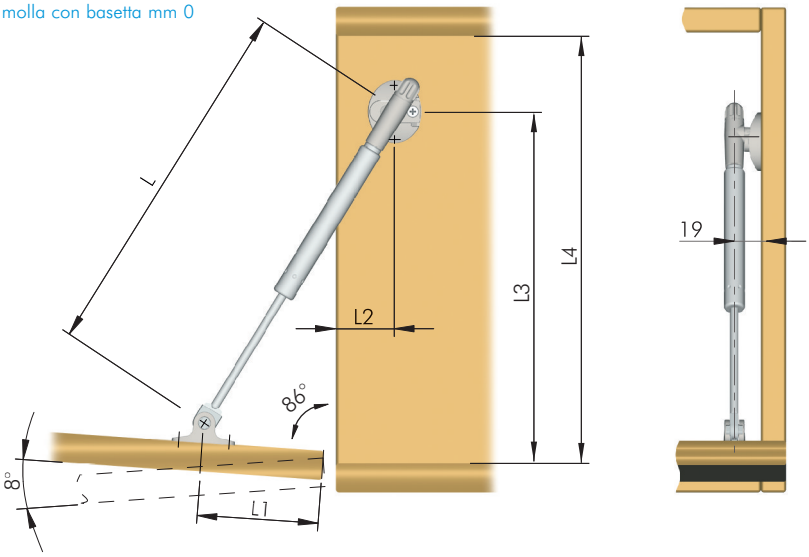

Applicazione

IMPORTANTE

Posizionare il supporto con l'invito verso l'esterno dell'anta.

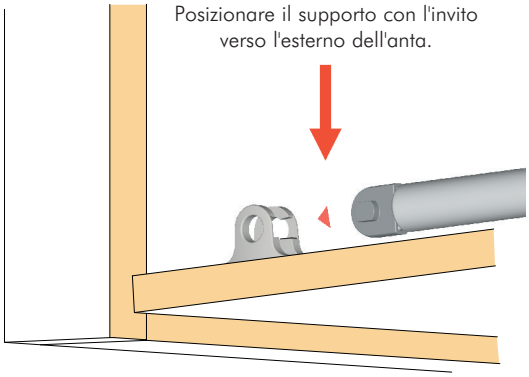

L (mm)	L1(mm)	L2(mm)	L3(mm)	L4(mm)
164	50	37	161	190
244	84	37	235	264
355	128	37	336	365

Disegno asta

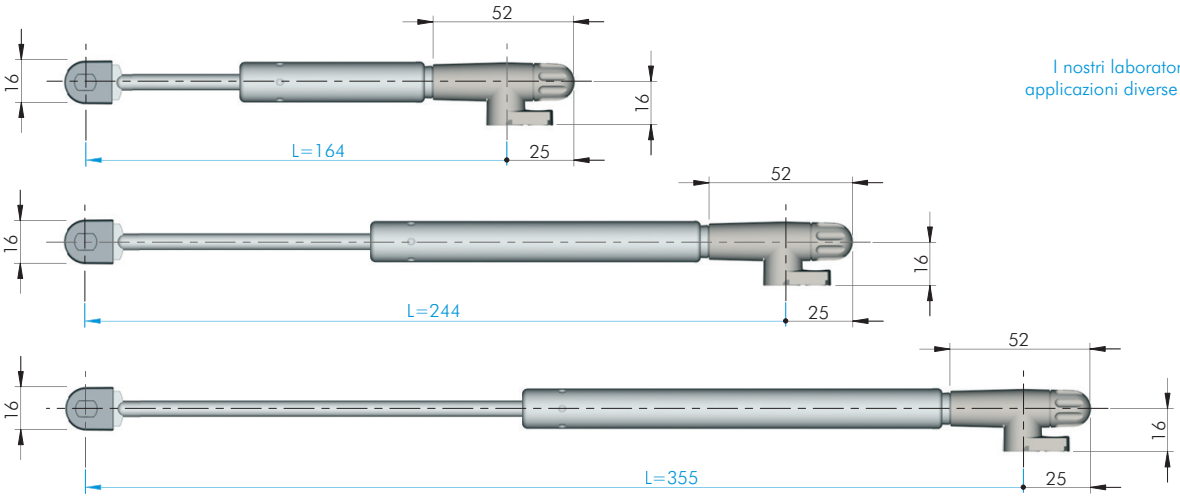

I nostri laboratori sono a disposizione per applicazioni diverse da quelle riportate in tabella

ASTA RIBALTA

Larg. anta (mm)	1200 max	
Altez. anta (mm)	Aste	Peso(Kg)
225 - 250	2xL=164mm	fino a 3,5
301 - 350	2xL=244mm	fino a 4,9
401 - 450	2xL=355mm	fino a 6,3

I pesi in tabella si riferiscono ad ante in truciolare o MDF da 18mm e ad ante con profilo in alluminio e vetro da 4mm senza maniglia.
Per la funzionalità e la sicurezza è necessario montare sempre almeno due aste per ogni mobile.
Per ante di peso e/o larghezza superiori a quelli riportati in tabella aumentare il numero di aste proporzionalmente.
Questi sono dati sperimentali e vanno sempre verificati dal cliente.